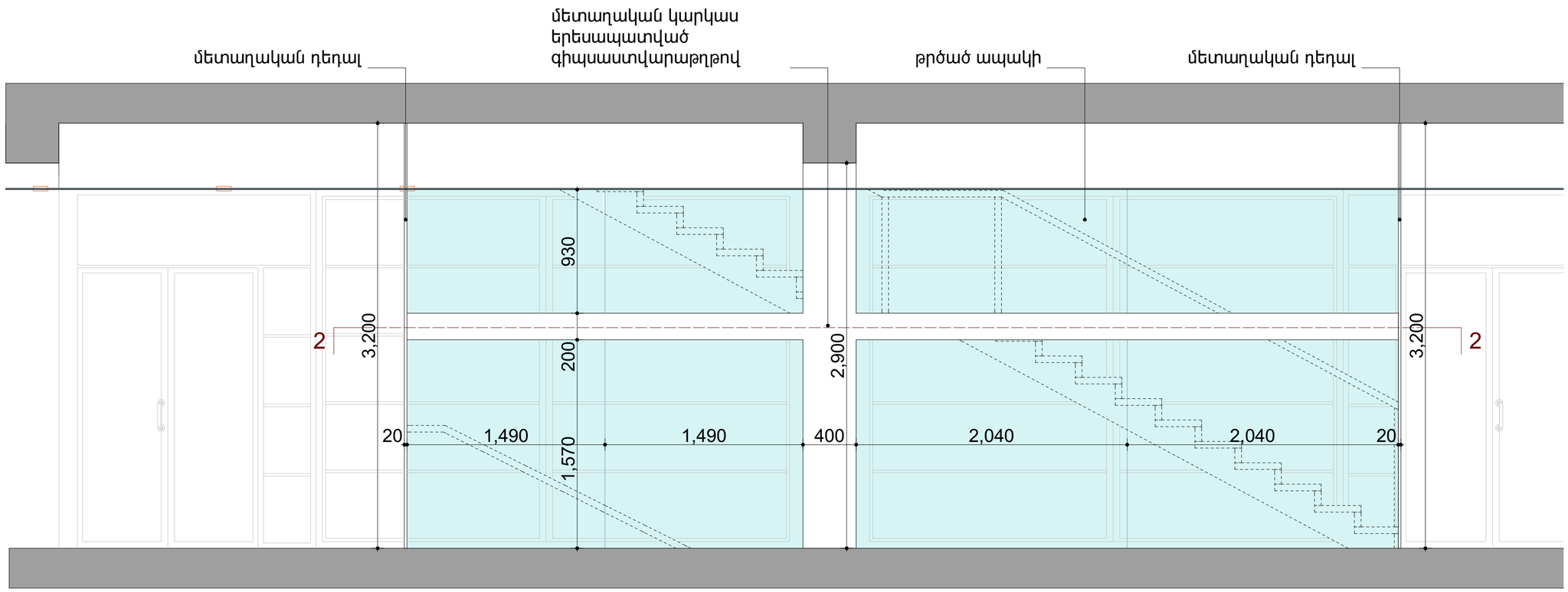

տեսք 1-1

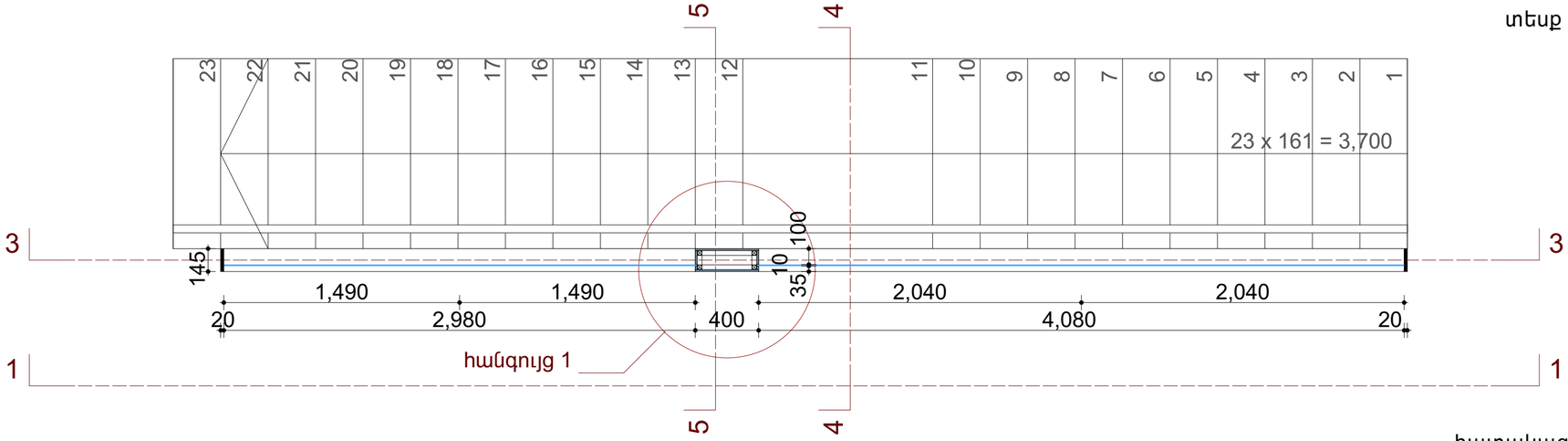

հատակագիծ

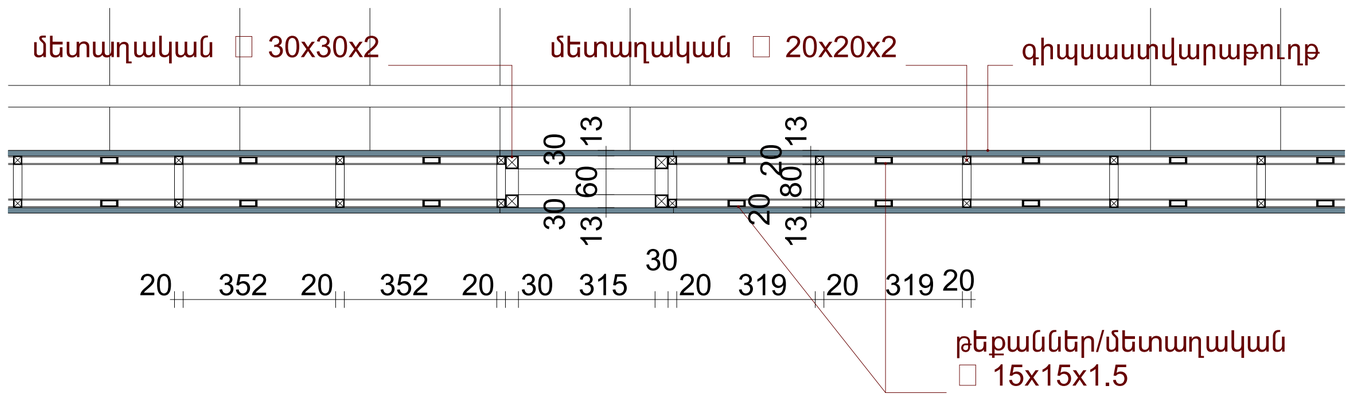

տեսք 2-2

ZAART LLC

Tel.

eMail: zaartarch@gmail.com

ԾԱՆՈԹՈՒԹՅՈՒՆ

ՊԱՏՎԻՐԱՏՈՒ

ՀՀ ՖԻՆԱՆՍՆԵՐԻ ՆԱԽԱՐԱՐՈՒԹՅՈՒՆ

ՆԱԽԱԳԾԻ ԱՆՎԱՆՈՒՄԸ

ՀՀ ՖԻՆԱՆՍՆԵՐԻ ՆԱԽԱՐԱՐՈՒԹՅԱՆ ԴԻԼԻՋԱՆԻ ՈՒՍՈՒՄՆԱԿԱՆ ԿԵՆՏՐՈՆԻ ՎԵՐԱԿԱՌՈՒՑՄԱՆ ՆԱԽԱԳԻԾ

Լրացուցիչ նախագիծ

Սպորտհրապարակներ
սպասարկող մասնաշենք

ԱԼԲՈՄ 11 ԳԻՐՔ 4	ԳԼՈՒԽ 2

ԳԾԱԳՐԻ ԱՆՎԱՆՈՒՄԸ
ԱՍՏԻՃԱՆԱՎԱՆԴԱԿԻՆ ԿԻՑ ԱՊԱԿՅԱ ՎԻՏՐԱԺԻ ՆԱԽԱԳԻԾ

ԳԾԱԳՐԻ ՀԱՄԱՐԸ	1
ՄԱՍՇՏԱԲ	1:25, 1:10

ՆԳՃ

Ա. ՉՈՒՐԱԲՅԱՆ

ՀԵՂԻՆԱԿՆԵՐ

Ա.ՉՈՒՐԱԲՅԱՆ

Զ.ՉՈՒՐԱԲՅԱՆ

ՆԱԽԱԳԾԵՑԻՆ

Ա.ՄՈՒՐԱԴՅԱՆ

ԱՄՍԱԹԻՎ